POLAR FASTENERS

DIN 7337

Benzeri - Similar - Ähnlich
ISO 15977

- Pop Perçin
- Blind Rivets with Break Mandrel
- Blindniete mit Sollbruchdorn

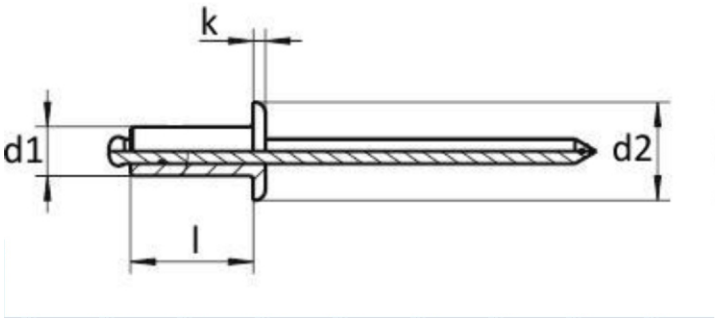

d1	2,4	3	3,2	4	4,8	5	6	6,4
d2	5	6,5	6,5	8	9,5	9,5	12	13
k	0,55	0,8	0,8	1	1,1	1,1	1,5	1,8
l	4-50	4-50	4-50	4-50	4-50	4-50	4-50	4-50

POLAR FASTENERS